NOTA : Des détails supplémentaires et actualisés sont en cours de rédaction dans le Guide de mise en œuvre des "fermetures sur mur ossature bois ", bientôt disponible sur www.codifab.fr. De nombreuses déclinaisons de fermetures y seront illustrées.

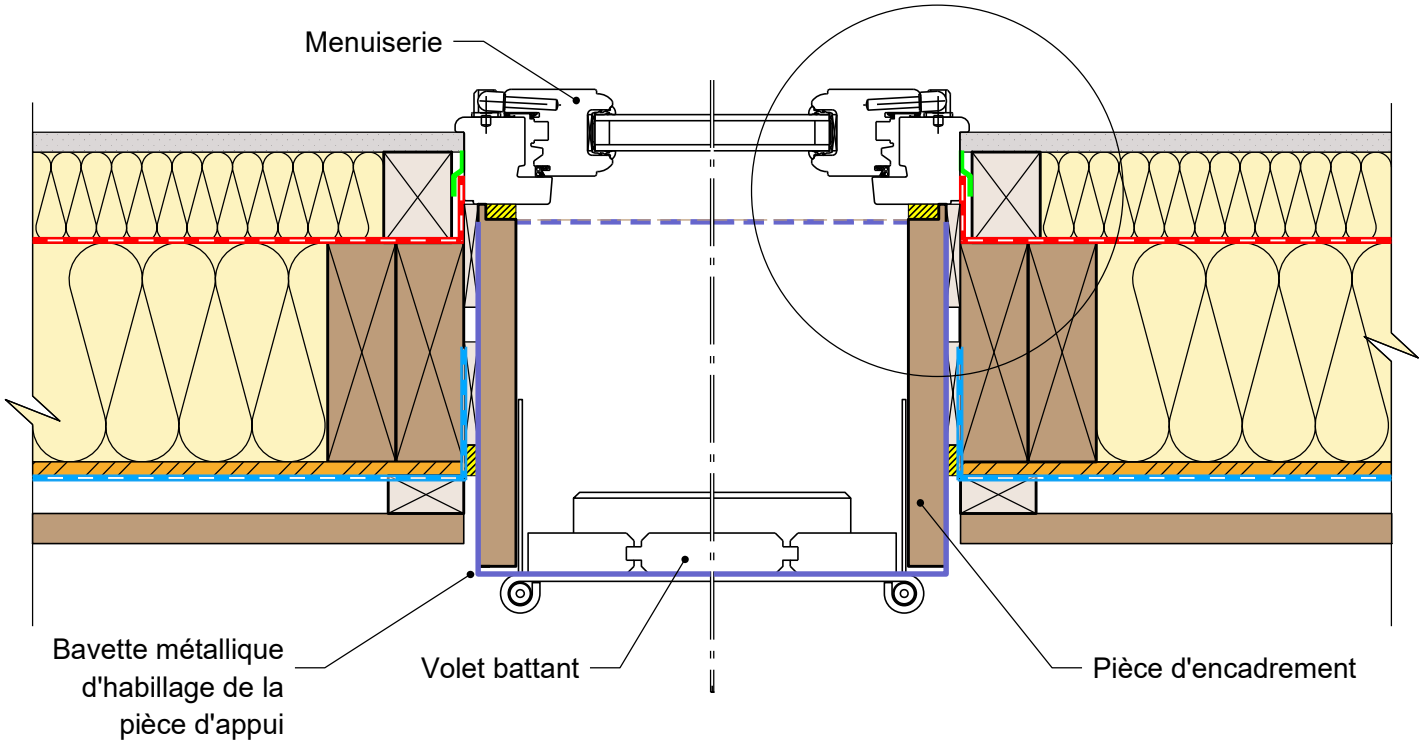

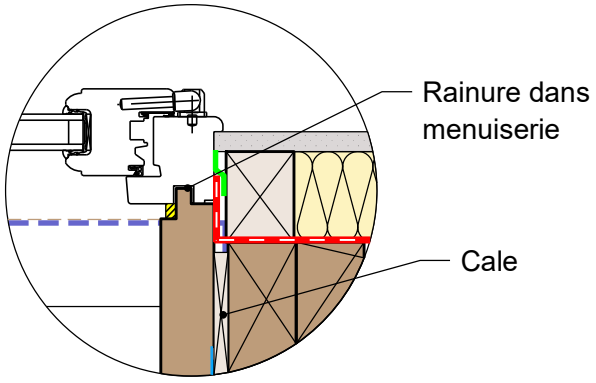

COMPLEMENT LEGENDE

- Calfeutrement
- Cale
- Bande adhésive

MUR EXTERIEUR TYPE 4: Isolant en âme et doublage intérieur

Détail sur fenêtre bois et volet bois

13/04/2017	ME04-23	Vue en coupe horizontale	Ech 1/5

Il est rappelé à l'utilisateur qui consulte le site et utilise les informations qu'il contient, qu'il doit les utiliser sous sa seule responsabilité en vérifiant leur pertinence, leur cohérence et leur non obsolescence.

catalogue-bois-construction.fr

FCBA INSTITUT TECHNOLOGIQUE

Avec le soutien de FRANCE BOIS FORÊT INTERPROFESSION NATIONALE www.franceboisforet.fr

CODIFAB Développement des Industries Françaises de l'Ameublement et du Bois